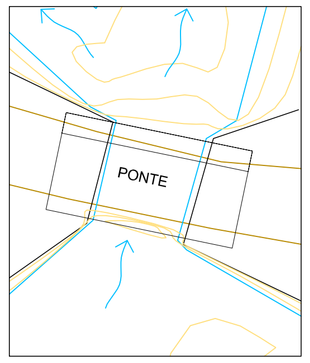

Situação s/ escala

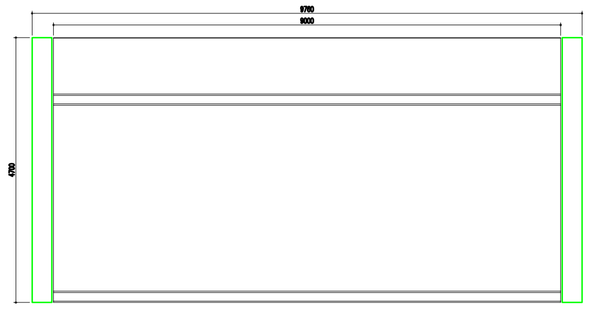

Planta Baixa
Esc.: 1/75

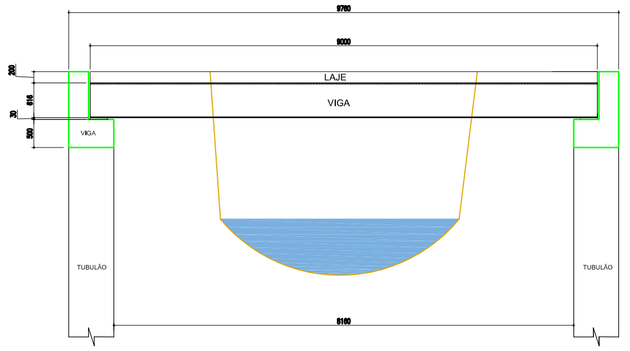

Corte Longitudinal
Esc.: 1/75

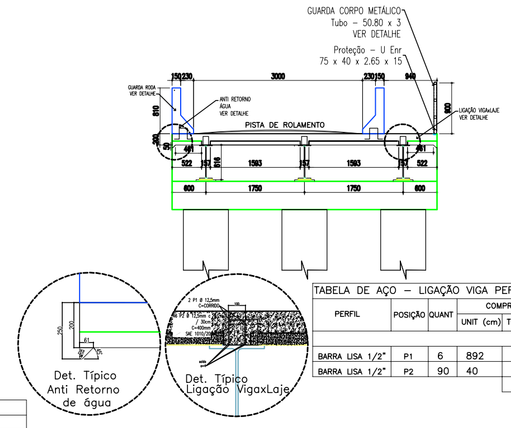

TABELA DE AÇO – LIGAÇÃO VIGA PERFIL W NA LAJE					
PERFIL	POSIÇÃO	QUANT	COMPRIMENTO UNIT (cm)	COMPRIMENTO TOTAL (cm)	PESO(KG)
BARRA LISA 1/2"	P1	6	892	5352	52.98
BARRA LISA 1/2"	P2	90	40	3600	35.64
				TOTAL	88.62

Corte Transversal
Esc.: 1/75

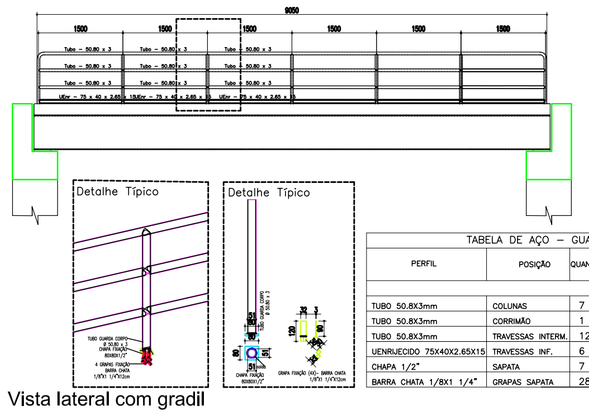

TABELA DE AÇO – GUARDA CORPO					
PERFIL	POSIÇÃO	QUANT	COMPRIMENTO UNIT (cm)	COMPRIMENTO TOTAL (cm)	PESO(KG)
TUBO 50.8X3mm	COLUNAS	7	90	630	22.30
TUBO 50.8X3mm	CORRIMÃO	1	9050	9050	32.04
TUBO 50.8X3mm	TRAVESSAS INTERM.	12	145	1740	61.60
UENRUECDO 75X40X2.65X15	TRAVESSAS INF.	6	145	870	30.36
CHAPA 1/2"	SAPATA	7	8X8cm	448cm²	4.46
BARRA CHATA 1/8X1 1/4"	GRAPAS SAPATA	28	12	384	2.65
				TOTAL	153.41

Vista lateral com gradil
Esc.: 1/75

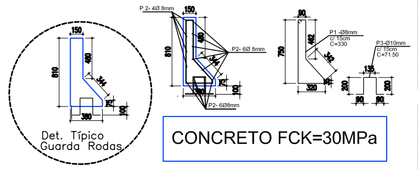

CONCRETO FCK=30MPa

TABELA DE AÇO					
AÇO	POS	BIT (mm)	QUANT	COMPRIMENTO UNIT (cm)	COMPRIMENTO TOTAL (cm)
50A	1	8.0	120	210	25200
50A	2	8.0	32	892	28544
50A	3	10.0	120	71.5	8580

RESUMO DE AÇO CA 50			
AÇO	BIT	COMPR (m)	PESO (kg)
50A	8.0	537.44	212.83
50A	10.0	85.80	52.94
PESO TOTAL – 50A			265.77

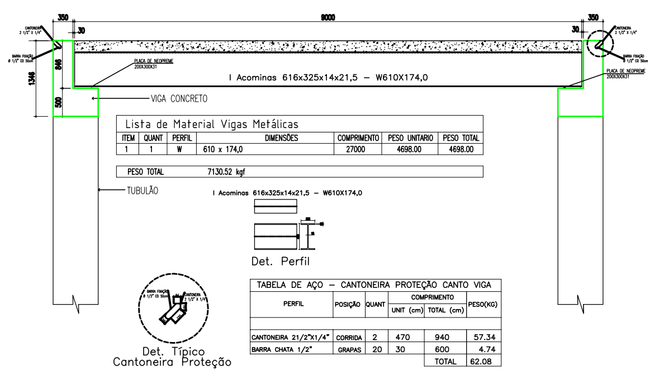

Lista de Material Vigas Metálicas						
ITEM	QUANT	PERFIL	DIMENSÕES	COMPRIMENTO	PESO UNITÁRIO	PESO TOTAL
1	1	W	610 x 174,0	27000	4698.00	4698.00
PESO TOTAL						7130.52 kgf

TABELA DE AÇO – CANTONEIRA PROTEÇÃO CANTO VIGA					
PERFIL	POSIÇÃO	QUANT	COMPRIMENTO UNIT (cm)	COMPRIMENTO TOTAL (cm)	PESO(KG)
CANTONEIRA 21/2"X1/4"	CORRIDA	2	470	940	57.34
BARRA CHATA 1/2"	GRAPAS	20	30	600	4.74
				TOTAL	62.08

Corte Longitudinal Especificação da Viga Metálica Perfil W
Esc.: 1/75

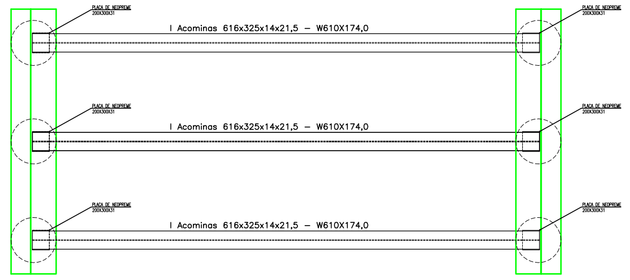

Vista em planta vigas metálicas
Esc.: 1/75

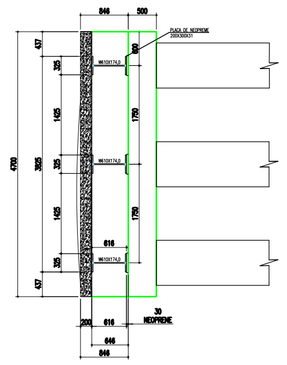

Vista transversal viga de cabeceira e pavimento
Esc.: 1/75

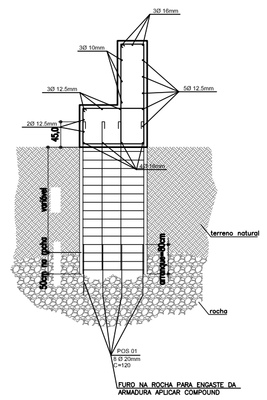

Armação dos Tubulões Ø80cm (6x)
Esc.: 1/50

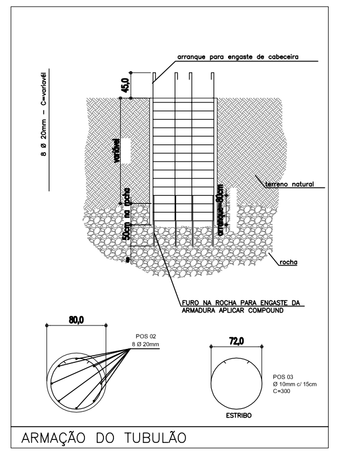

TABELA DE AÇO					
AÇO	POS	BIT (mm)	QUANT	COMPRIMENTO UNIT (cm)	COMPRIMENTO TOTAL (cm)
TUBULÃO ARROW (5x) – *Indicado a profundidade máxima de escavação de 20cm, conforme sondagem.					
50A	1	20.0	48	120	5760
50A	2	20.0	48	VAR	*18960
50A	3	10.0	144	300	43200

RESUMO DE AÇO CA 50				
AÇO	BIT	COMPR. (m)	PESO	(kg)
50A	10.0	432.00		266.6
50A	20.0	247.2		609.6
PESO TOTAL – 50A				876.2

CONCRETO FCK=20MPa

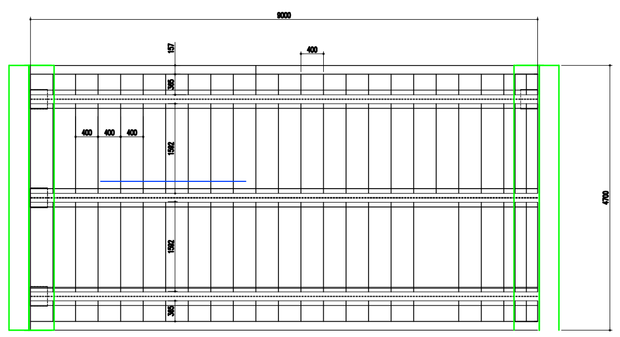

Planta Baixa Laje Tabuleiro
Esc.: 1/75

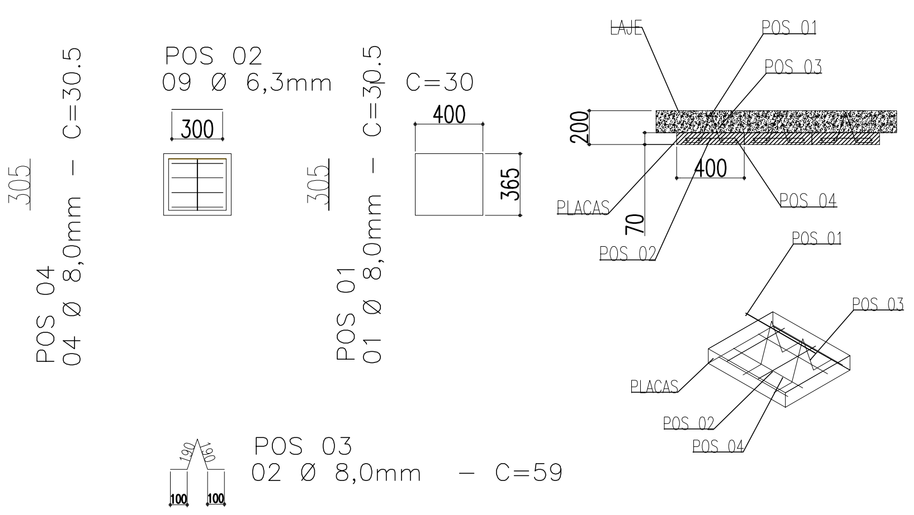

Det. Típico - Placas laje tabuleiro (46pç)
Esc.: 1/25

TABELA DE AÇO					
AÇO	POS	BIT (mm)	QUANT	COMPRIMENTO UNIT (cm)	COMPRIMENTO TOTAL (cm)
TABULEIRO– armação negativa / positiva (D16)					
50A	1	6.3	32	916	29312
50A	2	8.0	90	487	43830
50A	3	10.0	90	487	43830
50A	4	8.0	90	122	10980
50A	5	8.0	47	262	12314
50A	6	8.0	47	916	43052
PLACAS (92X)					
50A	1	8.0	46	30.5	1403
50A	1	8.0	46	154	7084
50A	2	6.3	92	30	2760
50A	2	6.3	414	30	12420
50A	3	8.0	92	59	5428
50A	3	8.0	414	59	24426
50A	4	8.0	184	30.5	5612
50A	4	8.0	184	154	28336

RESUMO DE AÇO CA 50				
AÇO	BIT	COMPR (m)	PESO	(kg)
50A	6.3	444.92		109.00
50A	8.0	1824.65		722.56
50A	10.0	438.30		270.43
PESO TOTAL – 50A				1101.99

CONCRETO FCK=30MPa

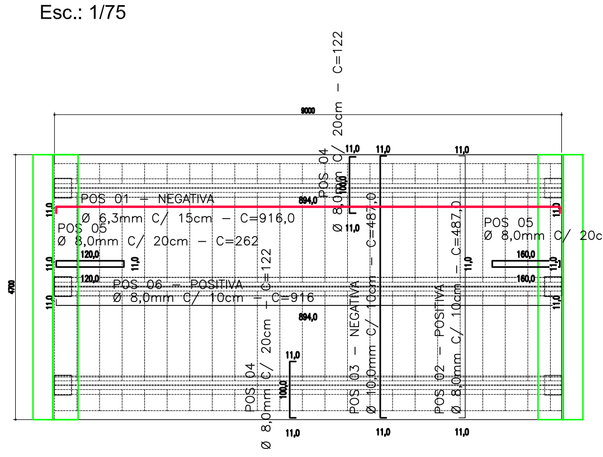

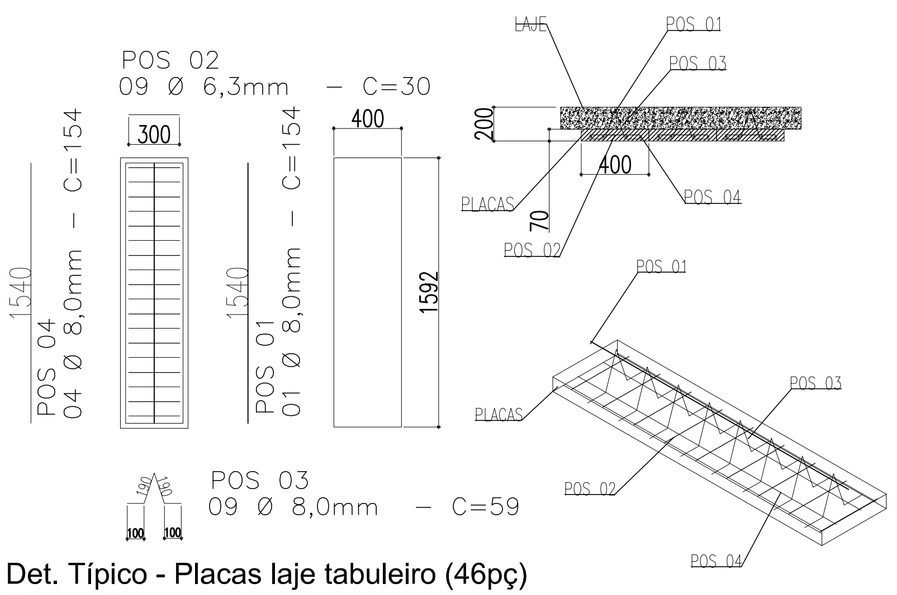

Det. Típico - Placas laje tabuleiro (46pç)
Esc.: 1/25

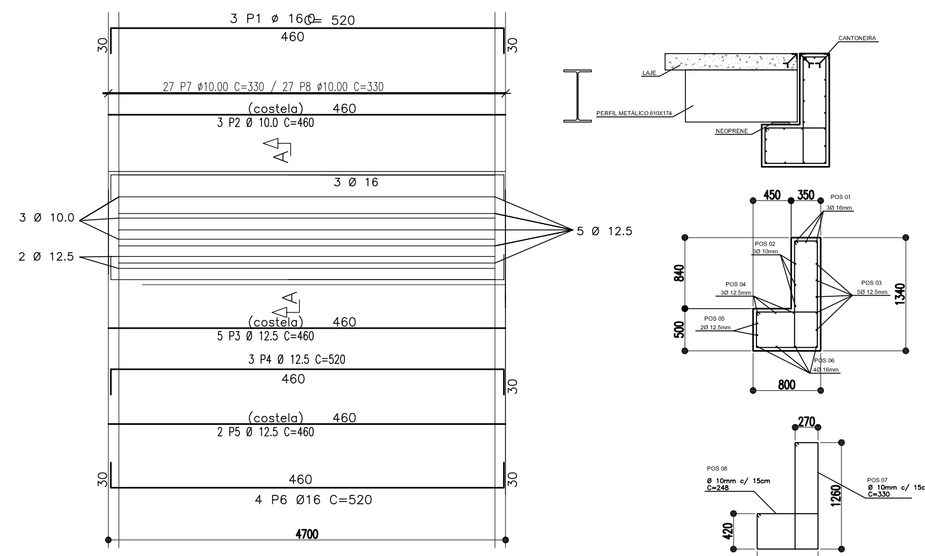

Armação das Vigas de Cabeceira (2x)
Esc.: 1/50

TABELA DE AÇO					
AÇO	POS	BIT (mm)	QUANT	COMPRIMENTO UNIT (cm)	COMPRIMENTO TOTAL (cm)
VIGA CABECEIRA (02X)					
50A	1	16.0	6	520	3120
50A	2	10.0	6	460	2760
50A	3	12.5	10	460	4600
50A	4	12.5	6	520	3120
50A	5	12.5	4	460	1840
50A	6	16.0	8	520	4160
50A	7	10.0	64	330	21120
50A	8	10.0	64	248	15872

RESUMO DE AÇO CA 50				
AÇO	BIT	COMPR (m)	PESO	(kg)
50A	10.0	397.52		245.3
50A	12.5	95.6		92.1
50A	16.0	72.8		114.9
PESO TOTAL – 50A				452.3

CONCRETO FCK=30MPa

CLASSE PONTE - 30T

NOTAS

01 – TODAS AS MEDIDAS INDICADAS EM MILIMETROS, EXCETO ONDE INDICADO
02 – NIVEIS INDICADOS EM METROS
03 – NAO TOMAR MEDIDAS EM ESCALA E CONFIRMA-LAS NO LOCAL
04 – MATERIAIS:
* PERFIS LAMINADOS – ASTM 572 GR50
* CHAPAS – ASTM A 36
* SOLDAS – ELETRODOS AWS E70XX
05 – OS DETALHES MOSTRADOS NOS DESENHOS DE PROJETO DEFINEM APENAS A SUA CONFIGURACAO, FICANDO POR CONTA DO FABRICANTE O SEU DETALHAMENTO FINAL.
06 – TODAS AS LIGACOES DA ESTRUTURA METALICA DEVERAO SER SOLDADAS, DEVENDO SER FEITO CONTROLE TECNOLOGICO ADEQUADO DAS SOLDAS POR PARTE DO FORNECEDOR DA ESTRUTURA, UTILIZANDO PARA ISTO PROFISSIONAIS DE CAPACITACAO COMPROVADA.
07 – ESQUEMA DE PINTURA SUGERIDO:
TEMPERATURA DO SUBSTRATO: ATE 60 C.;
TIPO DE SUPERFICIE: ACO CARBONO PREPARACAO DA SUPERFICIE: JATEAMENTO AO METAL QUASE BRANCO Sa 2;
– 1a.DEMAO DE TINTA EPOXI POLIAMIDA RICO EM ZINCO; COM ESPESSURA DE 60 MICRAS;
– 2a.DEMAO DE TINTA ALQUIDICA BRILHANTE, ESPESSURA DE 30 MICRAS;
– 3a.DEMAO DE TINTA ALQUIDICA BRILHANTE, ESPESSURA DE 30 MICRAS;
– ESPESSURA TOTAL DA PELICULA: 120 MICRAS
INTERVALO ENTRE DEMAOS:
18–24 hs ENTRE a 1a. e 2a.
18–36 hs ENTRE a 2a. e 3a.

ENGENHARIA
Rua Claro Gomes, 380
(0xx12) 3432-5623
email: contato@marcondes-ivanoff.com.br

TÍTULO: PROJETO ESTRUTUTAL MISTA - CONCRETO E METÁLICA
CLIENTE: PREFEITURA MUNICIPAL DE JAMBEIRO
OBRA: PONTE DAS COLETAS - (PONTE 08)
LOCAL: ESTRADA MUNICIPAL DAS COLETAS - JAM 116

ESC.:	DATA:	NUMERO:	ARQUIVO CAD	REV.
INDICADAS	09/01/20		PONTE 8 - PONTE DAS COLETAS	01

DESENHO	PROJETO	LEVANTAMENTO	RESP. TECNICO	ART.
WAGNER A. IVANOFF		FERNANDO CAMPOS	SILVIA A. MARCONDES ENG° CIVIL CREA: 5060745284	